Tømburveien 8, Postboks 139, 1720 GRÉÅKER
Telefon 69 13 69 00 Telefaks 69 13 69 09

PRETEC

ARM. FOR HYLSER I HEISLOKK

Prosj nr	Dato/sign	Tegn nr
09095	05.10.09 /HA	K-002

Målestokk 1:10

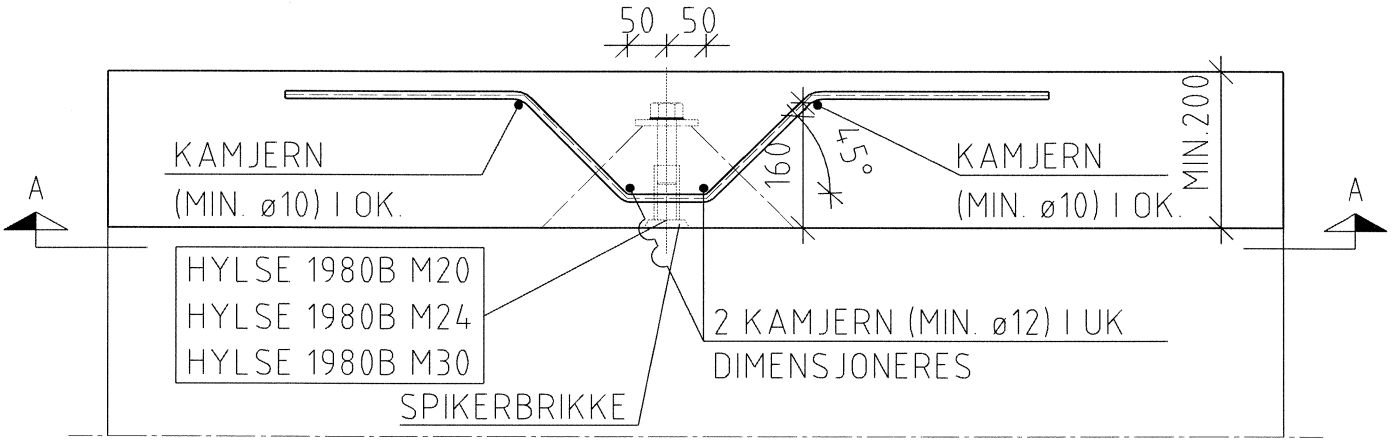

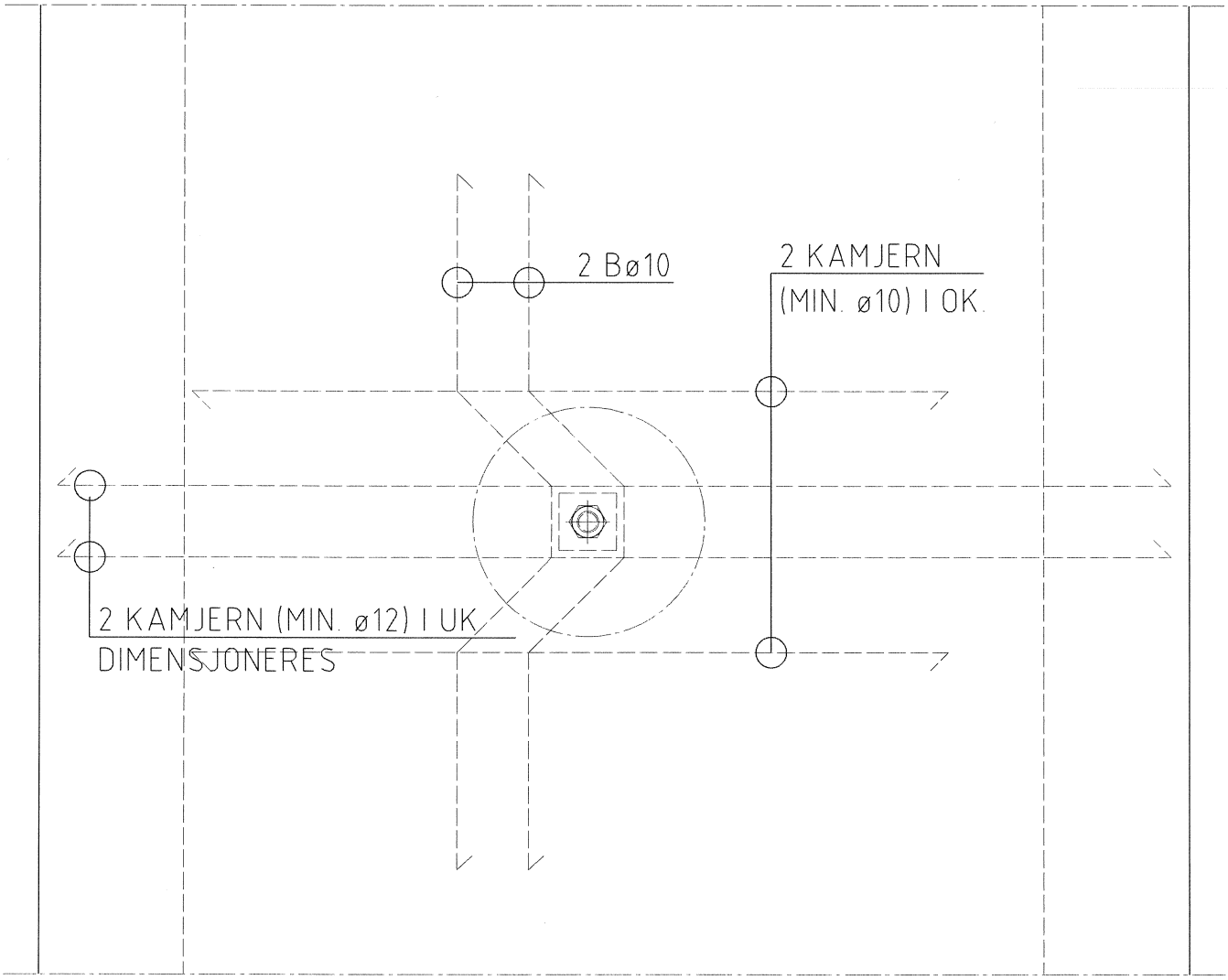

SETT A-A (ROTERT 90°)

NB! DET MÅ ALLTID LEGGES INN ARMERING VED BRUK AV ALLE TYPE HYLSER